1　組　織
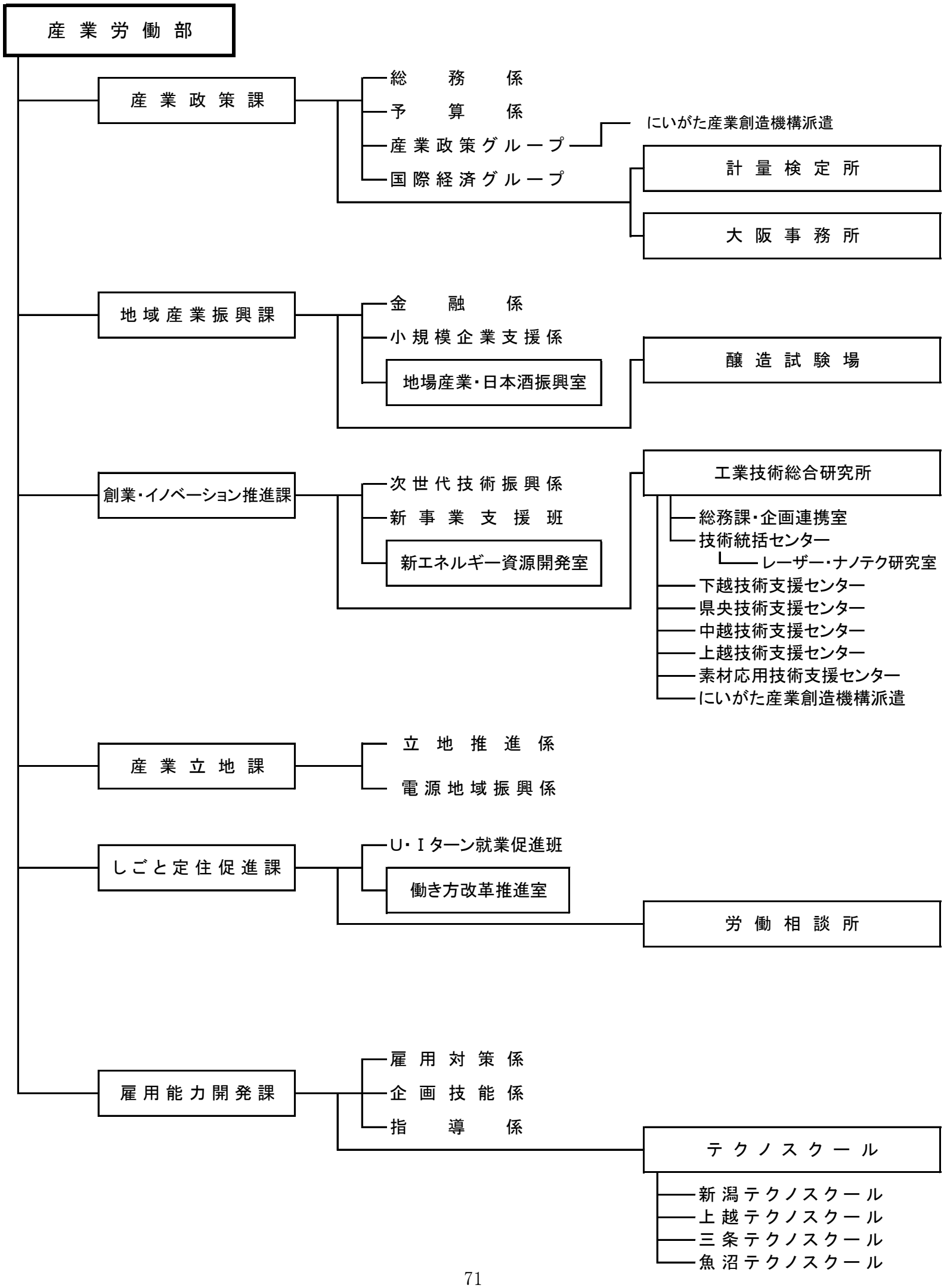
令和８年４月１日現在